GB - ENGLISH
Operating Instructions

Dear Customer,

Many thanks for the confidence you have shown in us with the purchase of your new JET-machine. This manual has been prepared for the owner and operators of a JET 54A/60A surface planer to promote safety during installation, operation and maintenance procedures. Please read and understand the information contained in these operating instructions and the accompanying documents. To obtain maximum life and efficiency from your machine, and to use it safely, read this manual thoroughly and follow instructions carefully.

…Table of Contents

1. Declaration of conformity

2. Warranty

3. Safety
Authorized use
General safety notes
Remaining hazards

4. Machine specifications
Technical data
Noise emission
Dust emission
Contents of delivery

5. Transport and start up
Transport and installation
Assembly
Mains connection
Dust connection
Starting operation

6. Machine operation

7. Changing the knives

8. Maintenance and adjustment

9. Troubleshooting

10. Environmental protection

11. Available accessories

12. „safe operation” (appendix A)

1. Declaration of conformity

On our own responsibility we hereby declare that this product complies with the regulations* listed on page 2. Designed in consideration with the standards**. CE type examination*** performed by****.

2. Warranty

The Seller guarantees that the supplied product is free from material defects and manufacturing faults. This warranty does not cover any defects which are caused, either directly or indirectly, by incorrect use, carelessness, accidental damage, repair, inadequate maintenance or cleaning and normal wear and tear.

Guarantee and/or warranty claims must be made within twelve months from the date of purchase (date of invoice). Any further claims shall be excluded.

This warranty includes all guarantee obligations of the Seller and replaces all previous declarations and agreements concerning warranties.

The warranty period is valid for eight hours of daily use. If this is exceeded, the warranty period shall be reduced in proportion to the excess use, but to no less than three months.

Returning rejected goods requires the prior express consent of the Seller and is at the Buyer’s risk and expense.

Further warranty details can be found in the General Terms and Conditions (GTC). The GTC can be viewed at www.jettools.com or can be sent by post upon request.

The Seller reserves the right to make changes to the product and accessories at any time.

3. Safety

3.1 Authorized use
This machine is designed for planing wood, and wood derived materials. Machining of other materials is not permitted and may be carried out in specific cases only after consulting with the manufacturer.

The workpiece must allow to safely be loaded, supported and guided.

With the jointer fence tilted forward the following conditions must be met:
The workpiece must safely be supported and guided.
The workpiece must be higher than the fence.
Only jointing operations are allowed.

The proper use also includes compliance with the operating and maintenance instructions given in this manual.
The machine must be operated only by persons familiar with its operation, maintenance and repair and who are familiar with its hazards.
The required minimum age must be observed

The machine must only be used in a technically perfect condition

When working on the machine, all safety mechanisms and covers must be mounted.

In addition to the safety requirements contained in this operating instructions and your country’s applicable regulations, you should observe the generally recognized technical rules concerning the operation of woodworking machines.

Any other use exceeds authorization. In the event of unauthorized use of the machine, the manufacturer renounces all liability and the responsibility is transferred exclusively to the operator.

3.2 General safety notes
Woodworking machines can be dangerous if not used properly. Therefore the appropriate general technical rules as well as the following notes must be observed.

Read and understand the entire instruction manual before attempting assembly or operation.

Keep this operating instruction close by the machine, protected from dirt and humidity, and pass it over to the new owner if you part with the tool.

No changes to the machine may be made.

Daily inspect the function and existence of the safety appliances before you start the machine.

Do not attempt operation in this case, protect the machine by unplugging the mains cord.

Remove all loose clothing and confine long hair.
Before operating the machine, remove tie, rings, watches, other jewellery, and roll up sleeves above the elbows.

Wear safety shoes, never wear leisure shoes or sandals.

Always wear the approved working outfit
- safety goggles
- ear protection
- dust protection

Do **not** wear gloves while operating this machine.

Observe the chapter " save machine use" in this manual.

Control the stopping time of the machine, it may not be longer than 10 seconds.

Remove cut and jammed workpieces only when motor is turned off and the machine is at a complete standstill.

Install the machine so that there is sufficient space for safe operation and workpiece handling.

Keep work area well lighted.

The machine is designed to operate in closed rooms and must be placed stable on firm and levelled ground.

Make sure that the power cord does not impede work and cause people to trip.
Keep the floor around the machine clean and free of scrap material, oil and grease.

Stay alert!
Give your work undivided attention. Use common sense. Do not operate the machine when you are tired.

Keep an ergonomic body position. Maintain a balanced stance at all times.

Do not operate the machine under the influence of drugs, alcohol or any medication. Be aware that medication can change your behaviour.

Never reach into the machine while it is operating or running down.

Never leave a running machine unattended. Before you leave the workplace switch off the machine.

Keep children and visitors a safe distance from the work area.

Do not operate the electric tool near inflammable liquids or gases.
Observe the fire fighting and fire alert options, for example the fire extinguisher operation and place.

Do not use the machine in a dump environment and do not expose it to rain.

Wood dust is explosive and can also represent a risk to health.
Dust form some tropical woods in particular, and from hardwoods like beach and oak, is classified as a carcinogenic substance.
Always use a suitable dust extraction device

Before machining, remove any nails and other foreign bodies from the workpiece.

Never operate with the guards not in place – serious risk of injury!

Always keep your hands well clear of the cutter block.

When jointing, use the jointer fence to provide firm support for the workpiece.
Use an auxiliary fence when planing thin or narrow stock, to keep your hands at a safe distance from the cutter block.

Always cover the part of the cutter block that is not covered by the workpiece with the cutter block guard.

Adjust the cutter block guard exactly to the dimension of the workpiece.

Never reach with your hands under the cutter block guard when guiding the workpiece!

Plane only stock which rests securely on the table.

Workpieces shorter than 200mm require special feeding aids (e.g. feeding template).

Never machine a workpiece if it cannot be guided with a sufficient distance to the cutter block.

Do not pull the workpiece back over the unguarded cutter block.

Specifications regarding the maximum or minimum size of the workpiece must be observed.

Do not remove chips and workpiece parts until the machine is at a complete standstill.

Always plane the workpiece over its entire length.

Always use sharp cutter knives.

Use roller supports on both sides of the planer when working long stock.

Keep jointer table's surface clean, in particular remove resin residue.

Do not stand on the machine.

Connection and repair work on the electrical installation may be carried out by a qualified electrician only.

Have a damaged or worn cord replaced immediately.

Make all machine adjustments or maintenance with the machine unplugged from the power source.

3.3 Remaining hazards
When using the machine according to regulations some remaining hazards may still exist

Touching the cutter block in the machining area can cause injury. For effective protection the cutter block guard must always be adapted to the workpiece.

Risk of kickback. Workpiece is caught by the rotating cutter block and thrown back to the operator.

Thrown workpiece parts can lead to injury.
Sawdust and noise can be health hazards.
Be sure to wear personal protection gear such as safety goggles and ear protection. Use a suitable dust exhaust system.

The use of incorrect mains supply or a damaged power cord can lead to injuries caused by electricity.

4. Machine specifications

4.1 Technical data
54A:

Jointing width	max 150 mm
Table size	1700 x 200mm
Table height	920mm
Fence size	950 x 120mm
Fence tilt	+45°/90°/-45°
Depth of cut	max. 8 mm
Number of knives	3
Cutterhead diameter	63 mm
No-load speed n_o	6000 rpm
Cuts per minute	18000
Cutter knife length	154mm
Cutter knife width	16mm
Cutter knife thickness	2,5mm
Weight	142 kg

Mains	230V ~1/N/PE 50Hz
Output power	0,75 kW (1 HP) S1
Reference current	6 A
Extension cord (H07RN-F):	3x1,5mm²
Installation fuse protection	16A

60A:

Jointing width	max 200 mm
Table size	1820 x 230mm
Table height	920mm
Fence size	950 x 120mm
Fence tilt	+45°/90°/-45°
Depth of cut	max. 8 mm
Number of knives	3
Cutterhead diameter	78 mm
No-load speed n_o	6000 rpm
Cuts per minute	18000
Cutter knife length	205mm
Cutter knife width	18mm
Cutter knife thickness	3mm
Weight	160 kg

Mains	230V ~1/N/PE 50Hz
Output power	1,1 kW (1,5 HP) S1
Reference current	8 A
Extension cord (H07RN-F):	3x1,5mm²
Installation fuse protection	16A

Mains	400V ~3/PE 50Hz
Output power	1,5 kW (2 HP) S1
Reference current	4 A
Extension cord (H07RN-F):	4x1,5mm²
Installation fuse protection	16A

4.2 Noise emission
Determined according to EN 859
(Inspection tolerance 4 dB)
Workpiece pine wood:
W=100mm, L=1000mm, moisture 8,5%

Acoustic power level
(according to EN ISO 3746):

Idling	LwA 90,0 dB(A)
Operating	LwA 97,5 dB(A)

Acoustic pressure level
(according to EN ISO 11202):

Idling	LpA 82,9 dB(A)
Operating	LpA 89,7 dB(A)

The specified values are emission levels and are not necessarily to be seen as safe operating levels. Although there is a correlation between emission and imission levels, these do not constitute a basis for determining the necessity of additional safety measures.

Workplace conditions which could influence the noise imission level include the duration of resonance, spatial particulars, other noise sources etc. For example, the number of machines and other work being performed. The permissible workplace levels can vary from country to country.

This information is intended to allow the user to make a better estimation of the hazards and risks involved.

4.3 Dust emission
The jointer has been dust emission inspected.

At an air velocity of 20 m/s on the dust port dia 100mm:

Vacuum pressure	600 Pa
Volume flow	565 m³/h

The machine meets a workplace dust emission limit of 2 mg/m³.

4.4 Content of delivery
Jointer assembly
Jointer fence assly.
Belt cover
Belt
Cutter block guard
Dust chute 100mm
machine stand
Knife setting gauge
Assembly kit
Operating manual
Spare parts list

5. Transport and start up

5.1 Transport and installation
For transport use a forklift or hand trolley. Make sure the machine does not tip or fall off during transport.

The machine is designed to operate in closed rooms and must be placed stable on firm and levelled ground. The machine can be bolted down if required.

For packing reasons the machine is not completely assembled.

5.2 Assembly
If you notice any transport damage while unpacking, notify your supplier immediately. Do not operate the machine!

Dispose of the packing in an environmentally friendly manner.

Clean all rust protected surfaces with a mild solvent.

Mount the jointer to the machine stand and connect with 3 lock bolts (A, Fig1) and 3 spring washers (B, Fig1)

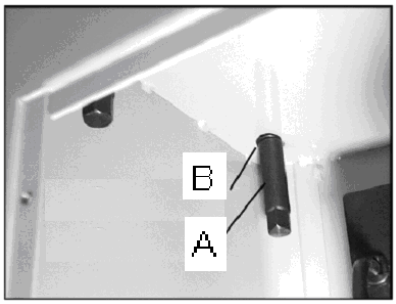

Fig 1

Install the drive belt.
Adjust the belt tension by changing the motor mounting position.

Install the belt cover (A, Fig 2) with 4 screws and 4 washers (B, Fig 2).

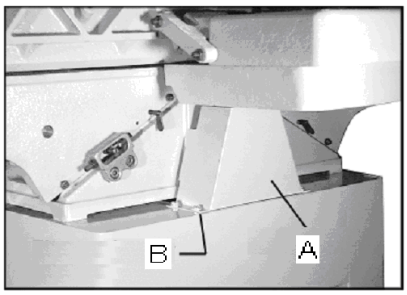

Fig 2

Mount the jointer fence assembly. Place the key (A, Fig 3) into the machined slot of the fence support. Lightly coat the mating surfaces with oil.

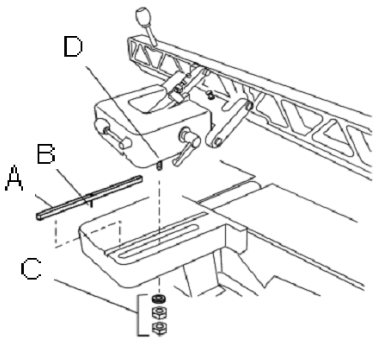

Fig 3

Attach the flat washer and the 2 hex nuts (C, Fig3) and adjust for positive eccentric clamping action

Install the dust chute with 4 self tapping screws and 4 washers (A, Fig 4).

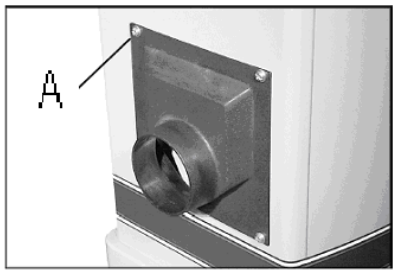

Fig 4

Mount the cutter block guard (B, Fig5) with 2 hex socket cap screws (A, Fig5). The maximum clearance between cutter block guard and table may be no more than 75mm

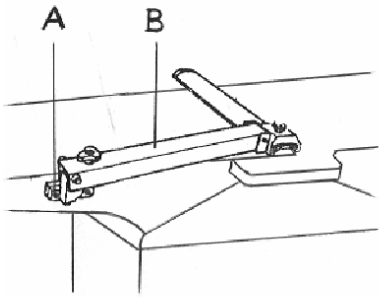

Fig 5

5.3 Mains connection
Mains connection and any extension cords used must comply with applicable regulations.

The mains voltage must comply with the information on the machine licence plate.

The mains connection must have a 16 A surge-proof fuse.

Only use connection cables marked H07RN-F

Connections and repairs to the electrical equipment may only be carried out by qualified electricians.

5.4 Dust connection
Before initial operation, the machine must be connected to a dust extractor. The suction should switch on automatically when the jointer is switched on.

The flow rate on the suction port must be 20m/sec.
Flexible hoses must be of non-flammable quality, and must be connected to the machine ground system.

5.5 Starting operation
You can start the machine with the green on button. The red button on the main switch stops the machine.

6. Machine operation

Correct operating position:
Position yourselves offset to the infeed table (Fig 6).

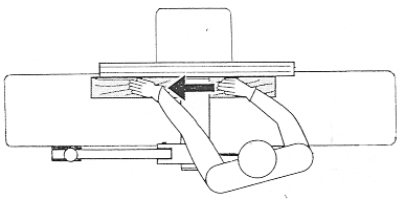

Fig 6

Workpiece handling:
Feed the workpiece straight across the infeed table, holding your fingers close together, guiding the workpiece with the palm of your hands.

Never put your hands under the cutter block cover.
Always keep your hands well clear of the cutter block

Do not pull the workpiece back over the unguarded cutter block

Always plane the workpiece over its entire length.

Planing the face of a workpiece up to 75mm thick:
Place the workpiece against the jointer fence.
Adjust the cutter block guard to the height of the workpiece. When guiding the workpiece, the hands slide over the cutter block guard (Fig 7)

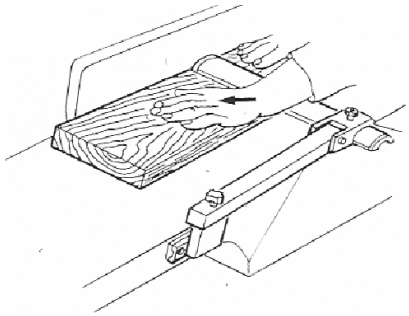

Fig 7

Planing the edge of a workpiece (jointing) or workpieces more than 75mm thick:
Place the workpiece against the jointer fence.
Adapt the cutter block guard to the width of the workpiece (Fig 8).

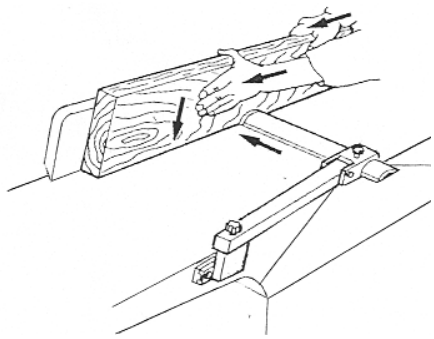

Fig 8

Adjust depth of cut with lever (D, Fig 9).
Tilt lever = quick adjustment
Turn lever = micro adjustment

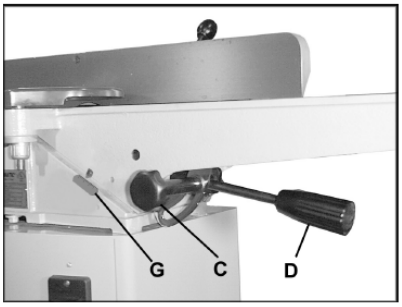

Fig 9

Support long workpieces with helping roller stands or table extension.

Operating notes:
Always use sharp cutter knives!

Check workpiece for foreign objects (nails, screws) and for loose knots.

Feed with thicker workpiece end at the front, hollow side downward.

Plane the stock with the grain, if possible.

You get a better surface when planing several passes with less chip removal.

Switch machine off if no further planing is to be done immediately afterwards. Cover the cutter block with the cutter block guard.

Workpieces shorter than 200mm may not be processed.

For the authorized use of the machine observe the appendix A "safe operation"
(on the last pages of this operating manual)

A1: Planing, stock thickness below 75mm

A2: Edge jointing

A3: Planing of narrow gibs

A4: Planing of short stock with push wood.

7. Changing cutter knives

The cutter knives may only be changed when the mains plug is pulled!

Risk of personal injury by cuts from the cutter knives. Wear suitable gloves when changing cutter knives.

Move cutter block cover to front and fence to back.

Turn the four square-hear bolts of the cutter knife lock bar all the way in (wear gloves!).

At first remove cutter knife, then cutter knife lock bar from the cutter block.

Clean all surfaces of cutter block and cutter knife lock bar with a suitable solvent (do not use cleaning agents that could corrode the light metal components).

Use only suitable cutter knives conforming the technical specification and EN 847-1

Unsuitable, incorrectly mounted, dull, cracked of bent cutter knives can work loose or increase the risk of kickback considerably.

Always replace all three cutter knives at once.

The cutter knife lock bars are balanced to each other and thus can randomly be placed.

Only cutter knives marked "HSS" or "HS" can be resharpened!
When resharpening, remove the same amount of material from all three cutter knives, otherwise a balancing error may cause damage to the bearings.

Cutter knives can only be resharpened down to a minimum width of 12 mm.

Use genuine Jet replacement parts only.

Place the cutter knife lock bar in the cutterblock´s groove. Turn the four square-head bolts so far that the cutter knife will just slide in.
Insert a sharp cutter knife and adjust position with the cutter knife lock bar, so that neither protrudes over the edge of the cutter block.

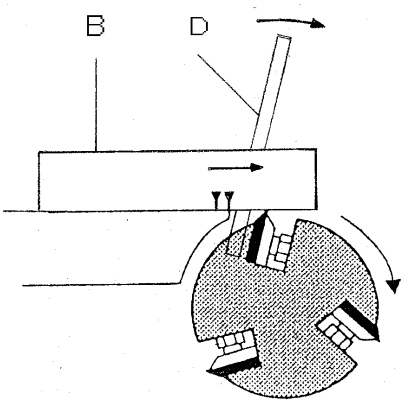

Fig 10

Adjust the knives according to the knife setting gauge (B, Fig 10) resting on the outfeed table.

When turning the cutter block, the adjustment gauge must move with the cutter block knife to the second arrow. To turn the cutter block use the pin (D, Fig 10) supplied with the machine.

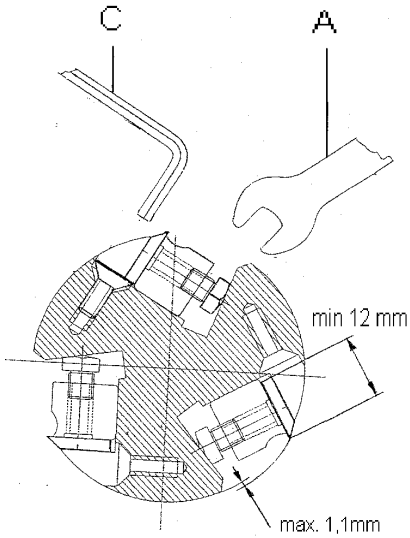

Fig 11

Micro adjust the jack screws with a 3mm alan key (C, Fig11).

To tighten the cutter knife, start tightening with the two outer bolts. Do not extend the tool (A, Fig11) when tightening the bolts, do not tighten bolts by striking the wrench.

Reset fence and cutter block guard

8. Maintenance and inspection

General notes:
Read these notes before you start any maintenance or inspection work.

Carry out maintenance, cleaning and repair work only when the motor is switched off and machine has come to a full stop. **Pull the mains plug!**

Clean the machine regularly

Inspect the proper function of the dust extraction daily.

Defective safety devices must be replaced immediately.

9. Trouble shooting

Carry out maintenance, cleaning and repair work only when the motor is switched off and machine has come to a full stop. Pull the mains plug.

All protective and safety devices must be re-attached immediately after completed cleaning, repair and maintenance work.

Repair and maintenance work on the electrical system may only be carried out by a qualified electrician.

Motor doesn't start
*No electricity-
check mains and fuse.

*Defective switch, motor or cord-
consult an electrician.

Machine vibrates excessively
*****Stand on uneven floor-
adjust stand for even support.

*knives of different seize-
all knives must have same width.

*damaged knife-
replace knives set immediately

Cutting surfaces is bad
*dull knives-
sharpen knives

*Cutter knives blocked by chips-
remove chips.

*Too heavy a cut-
make several passes.

*knives cutting against grain-
plane workpiece in opposite direction.

*workpiece inhomogeneous
*Moisture content too high

Snipe
*Inadequate support of long boards-
use extension roller.

*dull knives-
sharpen knives.

*knives set too high-
set outfeed table higher.

Table difficult to adjust
*Lack of lubrication-
lubricate dovetail and screws

Poor machining power
*motor belt slipping-
tighten or replace belt.

*Resin build-up on tables-
clean and wax table surfaces.

10. Environmental protection

Protect the environment.

Your appliance contains valuable materials which can be recovered or recycled. Please leave it at a specialized institution.

11. Available accessories

Stock number 10000242
Set of 3 high speed steel (HSS) knives 150mm (for 54A)

Stock number 10000241
Set of 3 high speed steel (HSS) knives 200mm (for 60A)

Stock number 6285917
Push block

Stock number 709207
Foldable roller stand

12. Safe operation

See appendix A (on the last pages of this operating manual)

DE - DEUTSCH
Gebrauchsanleitung

Sehr geehrter Kunde,

vielen Dank für das Vertrauen, welches Sie uns beim Kauf Ihrer neuen JET-Maschine entgegengebracht haben. Diese Anleitung ist für den Inhaber und die Bediener zum Zweck einer sicheren Inbetriebnahme, Bedienung und Wartung der Abrichthobelmaschine 54A/60A erstellt worden. Beachten Sie bitte die Informationen dieser Gebrauchsanleitung und der beiliegenden Dokumente. Lesen Sie diese Anleitung vollständig, insbesondere die Sicherheitshinweise, bevor Sie die Maschine zusammenbauen, in Betrieb nehmen oder warten. Um eine maximale Lebensdauer und Leistungsfähigkeit Ihrer Maschinen zu erreichen befolgen Sie bitte sorgfältig die Anweisungen.

Inhaltsverzeichnis

1. Konformitätserklärung

2. Garantieleistungen

3. Sicherheit
Bestimmungsgemäße Verwendung
Allgemeine Sicherheitshinweise
Restrisiken

4. Maschinenspezifikation
Technische Daten
Schallemission
Staubemmission
Lieferumfang

5. Transport und Inbetriebnahme
Transport und Aufstellung
Montage
Elektrischer Anschluss
Absaug Anschluss
Inbetriebnahme

6. Betrieb der Maschine

7. Wechsel der Hobelmesser

8. Wartung und Inspektion

9. Störungsabhilfe

10. Umweltschutz

11. Lieferbares Zubehör

12. Sicheres Arbeiten (Anhang A)

1. Konformitätserklärung

Wir erklären in alleiniger Verantwortlichkeit, dass dieses Produkt mit den auf Seite 2 angegebenen Richtlinien* übereinstimmt. Bei der Konstruktion wurden folgende Normen** berücksichtigt und eine EG-Baumusterprüfung *** von **** durchgeführt.

2. Garantieleistungen

Der Verkäufer garantiert, dass das gelieferte Produkt frei von Material- und Fertigungsfehlern ist. Diese Garantie trifft nicht auf jene Defekte zu, welche auf direkten oder indirekten, nicht fachgerechten Gebrauch, Unachtsamkeit, Unfallschaden, Reparatur, mangelhafte Wartung bzw. Reinigung sowie normalen Verschleiß zurückzuführen sind.

Garantie- bzw. Gewährleistungs-ansprüche müssen innerhalb von 12 Monaten ab dem Verkaufsdatum (Rechnungsdatum) geltend gemacht werden. Weitergehende Ansprüche sind ausgeschlossen.

Die vorliegende Garantie umfasst sämtliche Garantieverpflichtungen seitens des Verkäufers und ersetzt alle früheren Erklärungen und Vereinbarungen betreffend Garantien.

Die Garantiefrist gilt für eine tägliche Betriebszeit von 8 Stunden. Wird diese überschritten, so verkürzt sich die Garantiefrist proportional zur Überschreitung, jedoch höchstens auf 3 Monate.

Die Rücksendung beanstandeter Ware bedarf der ausdrücklichen vorherigen Zustimmung vom Verkäufer und geht auf Kosten und Gefahr des Käufers.

Die ausführlichen Garantieleistungen sind den Allgemeinen Geschäftsbedingungen (AGB) zu entnehmen. Die AGB sind unter www.jettools.com einzusehen oder werden auf Anfrage per Post zugestellt.

Der Verkäufer behält sich das Recht vor, jederzeit Änderungen am Produkt und Zubehör vorzunehmen.

3. Sicherheit

3.1 Bestimmungsgemäße Verwendung
Die Maschine ist geeignet zum Hobeln von Holz und Holzersatzstoffen.
Die Bearbeitung anderer Werkstoffe ist nicht zulässig bzw. darf in Sonderfällen nur nach Rücksprache mit dem Maschinenhersteller erfolgen.

Es dürfen keine metallischen Werkstoffe bearbeitet werden.

Es dürfen nur Werkstücke bearbeitet werden welche sicher aufgelegt und geführt werden können.

Bei nach vorne geneigtem Anschlag sind folgende Bedingungen zu erfüllen:
Werkstück muss sicher aufgelegt und geführt werden können.
Die Werkstückhöhe muss mindestens so hoch wie der Fügeanschlag sein.
Es sind nur Fügearbeitsgänge erlaubt.

Die bestimmungsgemäße Verwendung beinhaltet auch die Einhaltung der vom Hersteller angegebenen Betriebs- und Wartungsanweisungen.
Die Maschine darf ausschließlich von Personen bedient werden, die mit Betrieb und Wartung vertraut und über die Gefahren unterrichtet sind. Das gesetzliche Mindestalter ist einzuhalten.

Die Maschine nur in technisch einwandfreiem Zustand benutzen. Beim Arbeiten an der Maschine müssen sämtliche Schutzeinrichtungen und Abdeckungen montiert sein.

Neben den in der Gebrauchsanleitung enthaltenen Sicherheitshinweisen und den besonderen Vorschriften Ihres Landes sind die für den Betrieb von Holzbearbeitungsmaschinen allgemein anerkannten fachtechnischen Regeln zu beachten.

Jeder darüber hinaus gehende Gebrauch gilt als nicht bestimmungsgemäß und für daraus resultierende Schäden haftet der Hersteller nicht. Das Risiko trägt allein der Benutzer.

3.2 Allgemeine Sicherheitshinweise

Holzbearbeitungsmaschinen können bei unsachgemäßem Gebrauch gefährlich sein. Deshalb ist zum sicheren Betreiben die Beachtung der zutreffenden Unfallverhütungs-Vorschriften und der nachfolgenden Hinweise erforderlich.

Lesen und verstehen Sie die komplette Gebrauchsanleitung bevor Sie mit Montage oder Betrieb der Maschine beginnen.
Es ist darauf zu achten, dass die Bedienungsanleitung sich immer in Reichweite der Maschine befindet, geben Sie sie an einen neuen Eigentümer weiter.

An der Maschine dürfen keine Veränderungen, An- und Umbauten vorgenommen werden.

Überprüfen Sie täglich vor dem Einschalten der Maschine die einwandfreie Funktion und das Vorhandensein der erforderlichen Schutzeinrichtungen.
Festgestellte Mängel an der Maschine oder den Sicherheitseinrichtungen sind zu melden und von den beauftragten Personen zu beheben.
Nehmen Sie die Maschine in solchen Fällen nicht in Betrieb, sichern Sie die Maschine gegen Einschalten durch Ziehen des Netzsteckers.

Zum Schutz von langem Kopfhaar Mütze oder Haarnetz aufsetzen.
Enganliegende Kleidung tragen.
Schmuck, Ringe und Armbanduhren ablegen.

Tragen Sie Schutzschuhe, keinesfalls Freizeitschuhe oder Sandalen.

Verwenden Sie die durch Vorschriften geforderte persönliche Schutzausrüstung.
-Augenschutz
-Gehörschutz
-Staubschutz

Beim Arbeiten an der Maschine **keine Handschuhe** tragen.

Beachten Sie das in dieser Betriebsanleitung enthaltene Kapitel zu den Sicheren Arbeitsweisen.

Achten Sie auf die gebremste Auslaufzeit der Maschine, sie darf in keinem Fall 10 s übersteigen.

Eingeklemmte Werkstücke nur bei ausgeschaltetem Motor und Stillstand der Maschine entfernen.

Die Maschine so aufstellen, dass genügend Platz zum Bedienen und zum Führen der Werkstücke gegeben ist.
Sorgen Sie für gute Beleuchtung.
Achten Sie darauf, dass die Maschine standsicher auf festem und ebenem Grund steht.
Beachten Sie dass die elektrische Zuleitung nicht den Arbeitsablauf behindert und nicht zur Stolperstelle wird

Den Arbeitsplatz frei von behindernden Werkstücken, etc. halten.

Seien Sie aufmerksam und konzentriert. Gehen Sie mit Vernunft an die Arbeit.

Achten Sie auf ergonomische Körperhaltung.
Sorgen Sie für sicheren Stand und halten Sie jederzeit das Gleichgewicht.

Arbeiten Sie niemals unter dem Einfluss von Rauschmitteln wie Alkohol und Drogen an der Maschine.
Beachten Sie, dass auch Medikamente Einfluss auf Ihr Verhalten nehmen können.

Halten Sie Kinder und unbeteiligte Personen vom Arbeitsplatz fern.

Entfernen Sie nie Späne, Werkstücke und Werkstückabschnitte bevor die Maschine stillsteht.

Die laufende Maschine nie unbeaufsichtigt lassen.
Vor dem Verlassen des Arbeitsplatzes die Maschine ausschalten.

Halten Sie Unbeteiligte, insbesondere Kinder vom Gefahrenbereich fern.

Benützen Sie die Maschine nicht in der Nähe von brennbaren Flüssigkeiten oder Gasen.
Beachten Sie die Brandmelde- und Brandbekämpfungsmöglichkeiten z.B. Standort und Bedienung von Feuerlöschern.

Benützen Sie die Maschine nicht in feuchter Umgebung und setzen Sie sie nicht dem Regen aus.

Achten Sie stets darauf, dass keine zu große Staubkonzentration entsteht – verwenden Sie stets eine geeignete Absauganlage
Holzstaub ist explosiv und kann gesundheitsschädigend sein.
Insbesondere tropische Hölzer und harte Hölzer wie Buche und Eiche sind als krebserregend eingestuft.

Vor der Bearbeitung Nägel und andere Fremdkörper aus dem Werkstück entfernen.

Die Maschine niemals mit abgebauten Schutzeinrichtungen betreiben-hohe Verletzungsgefahr!

Halten Sie immer ausreichend Abstand zur Hobelwelle.

Nutzen Sei beim Abrichten von Schmalseiten den Fügeanschlag, damit das Werkstück eine sichere Führung hat.

Verwenden Sie einen Hilfsanschlag, wenn Sie ein dünnes oder schmales Werkstück abrichten wollen, damit Ihre Hände immer ausreichend Abstand zur Hobelwelle haben.

Decken Sie den Teil der Messerwelle mit dem Messerschutz ab, der nicht durch das Werkstück abgedeckt ist.

Passen Sie den Messerschutz genau an die Abmessungen des Werkstücks an.

Fassen Sei beim Führen des Werkstücks niemals mit den Händen unter den Messerschutz!

Hobeln Sie nur ein Werkstück, das sicher auf dem Tisch aufliegt.

Bei Werkstücklängen unter 200mm sind besondere Hilfsmittel (z.B. Schiebelade) erforderlich.

Bearbeiten Sie nie Werkstücke wenn nicht mit einem ausreichenden Sicherheitsabstand zur Messerwelle geführt werden kann.

Führen Sie ein Werkstück nicht über die offen laufende Messerwelle zurück.

Die min. und max. Werkstückabmessungen müssen eingehalten werden.

Späne und Werkstücke nur bei stehender Maschine entfernen.

Hobeln Sie ein Werkstück stets über die volle Werkstücklänge.

Benutzen Sie stets scharfe Hobelmesser.

Bei langen Werkstücken, vor und hinter der Maschine Rollenständer benutzen.

Die Oberfläche der Abrichttische sauber halten, insbesondere Harzrückstände entfernen

Nicht auf der Maschine stehen.

Arbeiten an der elektrischen Ausrüstung der Maschine dürfen nur durch eine Elektrofachkraft vorgenommen werden.

Tauschen Sie ein beschädigtes Netzkabel sofort aus.

Umrüst-, Einstell- und Reinigungsarbeiten nur im Maschinenstillstand und bei gezogenem Netzstecker vornehmen.

3.3 Restrisiken

Auch bei vorschriftsmäßiger Benutzung der Maschine bestehen die nachfolgend aufgeführten Restrisiken:

Berührung der Hobelwelle im Schnittbereich. Für einen wirkungsvollen Schutz muss der Messerschutz immer an das Werkstück angepasst werden.

Rückschlaggefahr. Das Werkstück wird von der rotierenden Messerwelle erfasst und gegen den Bediener geschleudert.

Gefährdung durch wegfliegende Werkstückteile.
Gefährdung durch Lärm und Staub. Unbedingt persönliche Schutzausrüstung wie Augen- und Gehörschutz tragen. Absauganlage einsetzen.

Gefährdung durch Strom, bei nicht ordnungsgemäßer Verkabelung.

4. Maschinenspezifikation

4.1 Technische Daten

54A:

Hobelbreite	max 150 mm
Tischabmessung	1700 x 200mm
Tischhöhe	920mm
Fügeanschlag	950 x 120mm
Schwenkbereich	+45°/90°/-45°
Spanabnahme	max.8 mm
Messeranzahl	3
Hobelwellendurchmesser	63 mm
Leerlaufdrehzahl n_o	6000 U/min
Schnitte pro Minute	18000
Hobelmesser Länge	154 mm
Hobelmesser Breite	16mm
Hobelmesser Dicke	2,5mm
Maschinengewicht	142 kg

Netzanschluss	230V ~1/N/PE 50Hz
Abgabeleistung	0,75 kW (1 PS) S1
Betriebsstrom	6 A
Anschlussleitung	(H07RN-F)3x1,5mm²
Bauseitige Absicherung	16A

60A:

Hobelbreite	max 200 mm
Tischabmessung	1820 x 230mm
Tischhöhe	920mm
Fügeanschlag	950 x 120mm
Schwenkbereich	+45°/90°/-45°
Spanabnahme	max.8 mm
Messeranzahl	3
Hobelwellendurchmesser	78 mm
Leerlaufdrehzahl n_o	6000 U/min
Schnitte pro Minute	18000
Hobelmesser Länge	205 mm
Hobelmesser Breite	18mm
Hobelmesser Dicke	3mm
Maschinengewicht	160 kg

Netzanschluss	230V ~1/N/PE 50Hz
Abgabeleistung	1,1 kW (1,5 PS) S1
Betriebsstrom	8 A
Anschlussleitung	(H07RN-F)3x1,5mm²
Bauseitige Absicherung	16A

Netzanschluss	400V ~3/PE 50Hz
Abgabeleistung	1,5 kW (2 PS) S1
Betriebsstrom	4 A
Anschlussleitung	(H07RN-F)4x1,5mm²
Bauseitige Absicherung	16A

4.3 Schallemission

Werte ermittelt nach EN 859 (Messunsicherheitsfaktor 4 dB)
Werkstück Fichte:
B=100mm, L=1000mm, Feuchte 8,5%

Schalleisungspegel (nach EN ISO 3746):

Leerlauf	LwA..90,0 dB(A)
Bearbeitung	LwA..97,5 dB(A)

Schalldruckpegel (nach EN ISO 11202):

Leerlauf	LpA 82,9 dB(A)
Bearbeitung	LpA 89,7 dB(A)

Die angegebenen Werte sind Emissionspegel und sind nicht notwendigerweise Pegel für sicheres Arbeiten.
Obwohl es einen Zusammenhang zwischen Emissions- und Immissionspegel gibt, kann daraus nicht zuverlässig abgeleitet werden, ob zusätzliche Maßnahmen erforderlich sind.

Die den aktuellen am Arbeitsplatz vorhandenen Immissionspegel beeinflussenden Faktoren umfassen die Dauer der Exposition, die Raumcharakteristik, andere Lärmquellen usw. wie z.B. die Anzahl der Maschinen und andere benachbarte Bearbeitungsvorgänge. Außerdem kann der zulässige Immissionspegel von Land zu Land unterschiedlich sein.

Trotzdem ist diese Information geeignet, dem Anwender der Maschine eine bessere Abschätzung der Gefährdung und des Risikos zu ermöglichen.

4.4 Staubemission

Die Abrichthobelmaschinen 54A/60A wurden staubemmissionsbewertet.

Bei 20 m/s Luftgeschwindigkeit am Absaugstutzen Durchmesser 100mm:

Unterdruck	600 Pa
Volumenstrom	565 m³/h

Ein Staubgehalt von 2 mg/m³ am Arbeitsplatz ist dauerhaft eingehalten.

4.5 Lieferumfang

Abrichthobelmaschine
Fügeanschlag
Riemenschutz
Riemen
Messerschutz
Absaugstutzen 100mm
Maschinenständer
Messereinstelllehre
Montagezubehör
Gebrauchsanleitung
Ersatzteilliste

5. Transport und Inbetriebnahme

5.1.Transport und Aufstellung

Zum Transport verwenden Sie einen handelsüblichen Stapler oder Hubwagen. Sichern Sie die Maschine beim Transport gegen Umfallen.

Die Aufstellung der Maschine sollte in geschlossenen Räumen erfolgen, tischlerübliche Bedingungen in der Werkstatt sind dabei ausreichend.

Die Aufstellfläche muss ausreichend eben und belastungsfähig sein. Die Maschine kann bei Bedarf auf der Aufstellfläche befestigt werden.

Aus verpackungstechnischen Gründen ist die Maschine nicht komplett montiert.

5.2 Montage
Wenn Sie beim Auspacken einen Transportschaden feststellen benachrichtigen Sie umgehend Ihren Händler, nehmen Sie das Gerät nicht in Betrieb!

Entsorgen Sie die Verpackung bitte umweltgerecht.

Entfernen Sie das Rostschutzfett mit einem milden Lösungsmittel.

Montieren Sei die Hobelmaschine auf den Maschinenuntersatz und verbinden Sie mit den 3 Gewindebolzen (A, Fig1) und den 3 Federscheiben (B, Fig1).

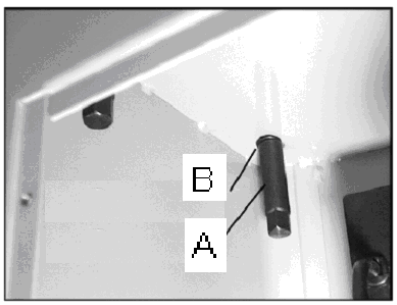

Fig 1

Legen Sie den Antriebsriemen auf. Spannen Sie den Reimen durch Versetzen der Motormontage.

Montieren Sie die Riemenabdeckung (A, Fig 2) mit vier Schrauben und vier Scheiben (B, Fig 2).

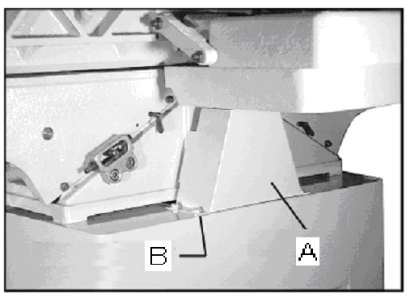

Fig 2

Montieren Sie den Fügeanschlag. Installieren Sie vor dem Aufsetzen den Führungskeil (A, Fig.3) in den Träger und ölen Sie die Kontaktflächen leicht.

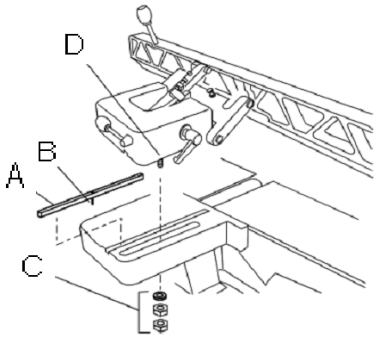

Fig 3

Montieren Sie die Untergriffscheibe und kontern Sie die 2 Sechskantmuttern (C, Fig 3) auf einer Höhe wo der Exzenter sicher spannt.

Den Absaugstutzen mit 4 Schrauben und 4 Scheiben (A, Fig 4) befestigen.

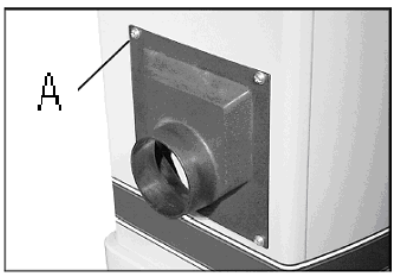

Fig 4

Montieren Sie den Messerschutz (B; Fig 5) mit 2 Inbusschrauben (A, Fig5). Der Durchlass unter dem Schutzbalken darf maximal 75mm betragen.

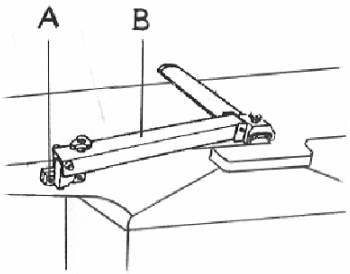

Fig 5

5.3 Elektrischer Anschluss
Der kundenseitige Netzanschluss sowie die verwendeten Verlängerungsleitungen müssen den Vorschriften entsprechen.
Verwenden Sie nur Anschlussleitungen mit Kennzeichnung H07RN-F.

Die bauliche Absicherung muss 16A betragen.

Beachten Sie dass die Netzspannung mit den Leistungsschilddaten der Maschine übereinstimmt.

Anschlüsse und Reparaturen der elektrischen Ausrüstung dürfen nur von einer Elektrofachkraft durchgeführt werden.

5.4 Absaug Anschluss
Die Maschine muss vor der Inbetriebnahme an eine Absaugung angeschlossen werden und zwar derart, dass sich beim Einschalten der Bandsägemaschine die Absaugung selbsttätig mit einschaltet.

Die Mindestluftgeschwindigkeit am Absaugstutzen muss 20 m/s betragen. Absaugschläuche müssen der Qualität „schwer entflammbar“ entsprechen und in die Erdung der Maschine mit einbezogen werden.

5.5 Inbetriebnahme
Mit dem grünen Eintaster am Hauptschalter kann die Maschine gestartet werden: Mit dem roten Aus-Taster kann die Maschine stillgesetzt werden.

6. Betrieb der Maschine

Richtige Arbeitsstellung:
Stellen Sie sich seitlich versetzt neben den Aufgabetisch (Fig 6)

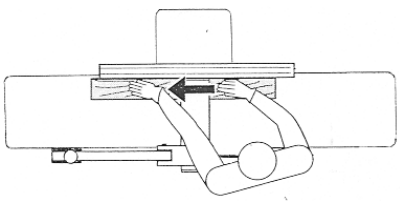

Fig 6

Werkstückhandhabung:
Werkstück gerade über den Aufgabetisch schieben. Dabei die Finger geschlossen halten und mit der flachen Hand Führen.

Fassen Sie mit den Händen niemals unter den Messerschutz.
Halten Sie immer ausreichend Abstand zur Hobelwelle.

Führen Sie ein Werkstück nicht über die offen laufende Hobelwelle zurück.

Hobeln Sie Werkstücke stets über die volle Werkstücklänge.

Hobeln von Breitseiten mit einer Werkstücke bis zu 75mm Höhe:
Werkstück an den Fügeanschlag anlegen.
Die Höhe des Messerschutzes an das Werkstück anpassen. Beim Führen des Werkstücks gleiten die Hände über den Messerschutz hinweg(Fig7).

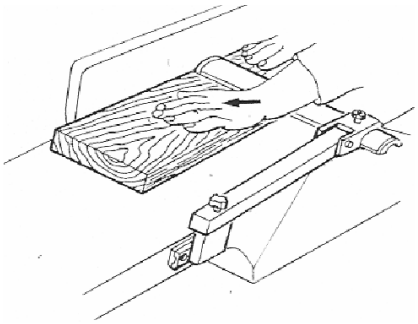

Fig 7

Hobeln von Schmalseiten (Fügen) und Werkstücke über 75mm Höhe:
Werkstück an den Fügeanschlag anlegen.
Den Messerschutz seitlich an das Werkstück anstellen(Fig 8).

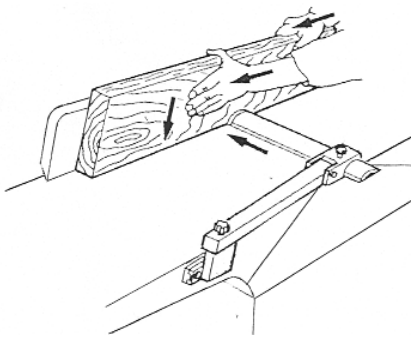

Fig 8

Die Spanabnahme mit dem Zustellhebel (D, Fig 9) einstellen.
Hebel schwenken = Schnellverstellung
Hebel drehen = Feinverstellung

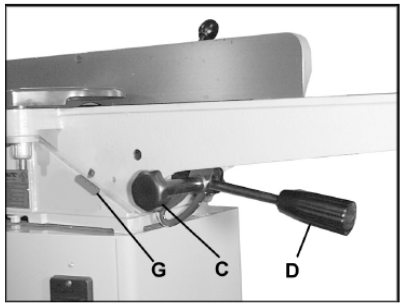

Fig 9

Lange Werkstücke durch Rollenböcke oder Tischverlängerung abstützen.

Arbeitshinweise:
Nur mit scharfen Hobelmessern arbeiten!

Suchen Sei Werkstücke nach Fremdkörpern(Nägel, Schrauben) und losen Ästen ab.

Werkstück mit dem dickeren Ende voraus führen, hohle Seite unten.

Werkstück nach Möglichkeit längs zum Faserverlauf hobeln.

Die Oberflächenqualität ist besser wenn in mehreren Durchgängen jeweils weniger Material abgenommen wird.

Maschine ausschalten, wenn nicht unmittelbar weitergearbeitet werden soll. Die Messerwelle mit dem Messerschutz abdecken.

Werkstücke die kürzer als 200mm sind, dürfen nicht bearbeitet werden.

Zur bestimmungsgemäßen Verwendung der Maschine beachten Sie auch den Anhang A "Sicheres Arbeiten" (auf den letzten Seiten der Bedienungsanleitung)

A.1.: Abrichten, Werkstücke dünner als 75mm

A.2.: Fügen

A 3.: Abrichten schmaler Leisten

A 4.: Abrichten kurzer Werkstücke mit Schiebeholz.

7. Hobelmesser Wechsel

Der Hobelmesserwechsel darf nur bei gezogenem Netzstecker erfolgen.

Hobelmesser sind scharf. Zum Wechseln der Hobelmesser immer geeignete Arbeitshandschuhe tragen.

Messerschutz vor und Fügeanschlag zurückschieben.

Vier Vierkantschrauben der Hobelmesser Andrückleiste ganz einschrauben (Handschuhe benutzen!)
Zunächst Hobelmesser, dann Hobelmesser Andrückleiste aus der Messerwelle entfernen.

Oberflächen der Messerwelle und Hobelmesser Andrückleisten mit Harzlöser reinigen (verwenden Sie keine Reinigungsmittel, welche die Leichtmetallbauteile angreifen können).

Verwenden Sie nur geeignete Hobelmesser, welche EN 847-1 und der technischen Spezifikation entsprechen.

Ungeeignete, falsch montierte, stumpfe oder beschädigte Hobelmesser können sich lösen bzw. die Rückschlaggefahr stark erhöhen.

Achten Sie darauf, dass immer alle Hobelmesser zugleich ausgetauscht werden.

Die Hobelmesser-Andruckleisten sind zueinander gewuchtet und können beliebig eingesetzt werden.

Nur Hobelmesser mit der Aufschrift „HSS“ oder „HS“ dürfen nachgeschliffen werden!
Beim Nachschleifen beide Hobelmesser in gleichem Maße nachschleifen, sonst können durch Unwucht Lagerschäden auftreten

Hobelmesser dürfen nur bis zu einer Breite von 12 mm nachgeschliffen werden.

Verwenden Sie nur original JET Austauschteile.

Hobelmesser-Andruckleiste in die Führungsspalte der Messerwelle legen. Die Vierkantschrauben soweit herausschrauben, dass das Hobelmesser gerade noch eingeschoben werden kann.
Scharfes Hobelmesser einlegen und mit der Andruckleiste so ausrichten, dass beide seitlich über die Messerwelle nicht überstehen

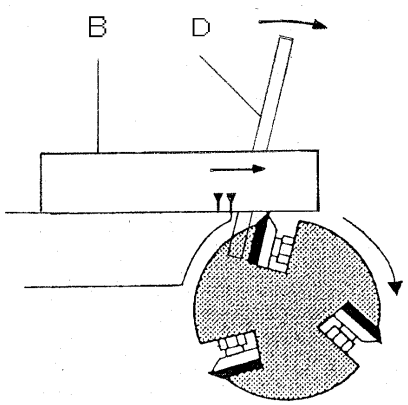

Fig 10

Die Einstellung der Hobelmesser erfolgt nach am Abgabetisch aufgelegter Messerlehre(B, Fig10). Beim Drehen der Messerwelle muss die Messerlehre bis zum 2. Pfeil mitgenommen werden.
Zum Drehen der Hobelwelle den mitgelieferten Stift (D, Fig10) einsetzen.

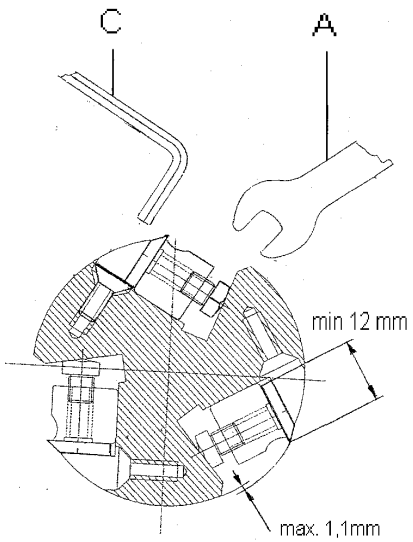

Fig 11

Die Feineinstellung der Hobelmesser erfolgt mit den Stellschrauben (C, Fig 11)

Beim Festschrauben des Hobelmessers mit den beiden äußeren Vierkantschrauben beginnen. Das Werkzeug zum Festschrauben (A, Fig11) nicht verlängern, keine Schläge auf das Werkzeug.

Fügeanschlag und Messerschutz zurückstellen.

8. Wartung und Inspektion

Allgemeine Hinweise

Wartungs- Reinigungs- und Einstellarbeiten grundsätzlich nur bei ausgeschaltetem Antrieb und bei gezogenem Netzstecker vornehmen.

Reinigen Sie die Maschine in regelmäßigen Zeitabständen.

Prüfen Sie täglich die ausreichende Funktion der Absaugung.

Ersetzen Sie beschädigte Hobelmesser sofort.

9. Störungsabhilfe

Instandsetzungs-, Reinigungs- und Reparaturarbeiten grundsätzlich nur bei ausgeschaltetem Antrieb und bei gezogenem Netzstecker vornehmen. Sämtliche Schutzeinrichtung sofort wieder anbringen.

Anschlüsse und Reparaturen der elektrischen Ausrüstung dürfen nur von einer Elektrofachkraft durchgeführt werden.

Motor startet nicht
*Kein Strom-
Zuleitung und Sicherung prüfen.
*Motor, Schalter oder Kabel defekt-
Elektrofachkraft kontaktieren.

Starke Maschinenvibrationen
*Maschine steht uneben-
Ausgleich schaffen.
*Hobelmesser unterschiedlich-
Messerbreite muss gleich sein.
*Beschädigtes Hobelmesser-
Messersatz sofort austauschen.

Bearbeitete Oberfläche ist schlecht
*Hobelmesser stumpf-
Scharfe Hobelmesser einsetzen.
*Hobelmesser durch Späne zugesetzt-
Späne entfernen.
*Spanabnahme zu hoch-
in mehreren Durchgängen hobeln.
*Gegen die Faser gearbeitet-
Werkstück von der Gegenrichtung bearbeiten.
*Werkstück inhomogen.
*Werkstück Feuchte zu hoch.

Hobelstufe
*Unzureichende Werkstückführung-
Rollbock verwenden.
*stumpfe Hobelmesser-
Scharfe Hobelmesser einsetzen.
*Hobelmesser stehen über-
Abgabetisch anheben.

Tischverstellung schwergängig
*Unzureichende Schmierung-
Spindel und Führung ölen.

Hobelleistung gering
*Motorriemen rutscht-
Riemen nachspannen oder tauschen.
*Tischflächen verharzt-
Reinigen und Gleitwachs auftragen.

10. Umweltschutz

Schützen Sie die Umwelt!

Ihr Gerät enthält mehrere unterschiedliche , wiederverwertbare Werkstoffe.
Bitte entsorgen Sie es nur an einer spezialisierten Entsorgungsstelle.

11. Lieferbares Zubehör

Artikel Nummer 10000242
Satz von 3 HSS Hobelmessern 150mm (für 54A)

Artikel Nummer 10000241
Satz von 3 HSS Hobelmessern 200mm (für 60A)

Artikel Nummer 6285917
Schiebegriff

Artikel Nummer 709207
Rollenbock klappbar

12. Sicheres Arbeiten

Siehe Anhang A (auf den letzten Seiten der Bedienungsanleitung)

FR - FRANCAIS

Mode d‘emploi

Cher client,

Nous vous remercions de votre confiance que vous nous portez avec l’achat de votre nouvelle machine JET. Ce manuel a été préparé pour l’opérateur de la dégauchisseuse JET 54A/60A. Son but, mis à part le fonctionnement de la machine, est de contribuer à la sécurité par l’application des procédés corrects d’utilisation et de maintenance. Avant de mettre l’appareil en marche, lire les consignes de sécurité et de maintenance dans leur intégralité. Pour obtenir une longévité et fiabilité maximale de votre scie, et pour contribuer à l’usage sûr de la machine, veuillez lire attentivement ce mode d’emploi et suivre les instructions. .

Table des Matières

1. Déclaration de conformité

2. Prestations de garantie

3. Sécurité
Utilisation conforme
Consignes de sécurité
Risques

4. Spécifications
Indications techniques
Emission de bruit
Emission de poussières
Contenu de la livraison

5. Transport et montage
Transport
Montage
Raccordement au réseau électr.
Racc. Collecteur de poussières
Mise en exploitation

6. Fonctionnement de la machine

7. Changement des lames

8. Entretien et inspection

9. Détecteur de pannes

10. Protection de l'environnement

11. Accessoires

12. «travailler sûrement»annex A

1. Déclaration de conformité

Par le présent et sous notre responsabilité exclusive, nous déclarons que ce produit satisfait aux normes conformément aux lignes directrices indiquées page 2.

2. Prestations de garantie

Le vendeur garantit que le produit livré est exempt de défauts de matériel et de fabrication. La présente garantie ne s’applique pas aux défauts résultant d’une utilisation directe ou indirecte incorrecte, de l’inattention, d’un accident, d’une réparation, d’une maintenance ou d’un nettoyage insuffisant, ou encore de l’usure normale.

Il est possible de faire valoir des prétentions en garantie dans les 12 mois suivant la date de la vente (date de la facture). Toute autre prétention est exclue.

La présente garantie comprend toutes les obligations de garantie incombant au vendeur et remplace toutes les déclarations et conventions antérieures en termes de garanties.

Le délai de garantie s’applique pour une durée d’exploitation de huit heures par jour. Au-delà, le délai de garantie diminue proportionnellement au dépassement, mais pas en deçà de trois mois.

Le renvoi d’une marchandise faisant l’objet d’une réclamation requiert l’accord préalable exprès du vendeur et s’effectue aux frais et aux risques de l’acheteur.

Les prestations de garantie détaillées figurent dans les Conditions générales (CG). Ces dernières sont disponibles sur www.jettools.com ou peuvent être envoyées par la poste sur demande.

Le vendeur se réserve le droit de modifier à tout moment le produit et les accessoires.

3. Sécurité

3.1 Utilisation conforme
Cette machine convient au rabotage du bois et des dérivés du bois. Le travail d’autres matériaux est interdit et ne peut être effectué que dans des cas spéciaux et après accord du fabricant de la machine.

La machine n’est pas conçu pour le travail de matériaux métalliques.

La pièce doit se laisser poser et guider sans problème.

Pour un travail avec le guide incliné vers l‘avant remplir les conditions suivantes:
La pièce doit se laisser poser et guider sans problème.
L’hauteur de la pièce à usiner doit avoir au minimum la même hauteur que le guide de dégauchisseuse.
Il est intérdit de travailler sans le guide de dégauchisseuse.

L’utilisation conforme implique le strict respect des instructions de service et de maintenance indiquées dans ce manuel.

La machine doit être exclusivement utilisée par des personnes familiarisées avec le fonctionnement, la maintenance et la remise en état, et qui sont informées des dangers correspondants.

L’âge requis par la loi est à respecter.

Toutes les directives relatives à la prévention des accidents ainsi que les consignes de sécurité doivent être respectées scrupuleusement.

En cas d’utilisation non-conforme de la machine, le fabricant décline toute responsabilité qui est en tel cas rejetée exclusivement sur l’utilisateur.

3.2 Consignes de sécurité
L'utilisation non-conforme d'une dégauchisseuse peut être très dangereux. C'est pourquoi vous devez lire attentivement ce mode d'emploi avant de monter ou d'utiliser votre appareil.

Conserver à proximité de la machine tous les documents fournis avec l'outillage (dans une pochette en plastique, à l'abri de la poussière, de l'huile et de l'humidité) et veiller à joindre cette documentation si vous cédez l'appareil.

Ne pas effectuer de modification à la machine. Utiliser les accessoires recommandés, des accessoires incorrects peuvent être dangereux.

Contrôler chaque jour avant d'utiliser la machine les dispositifs de protection et le fonctionnement impeccable.

En cas de défauts à la machine ou aux dispositifs de protection avertir les personnes compétentes et ne pas utiliser la machine. Déconnecter la machine du réseau.

Avant de mettre la machine en marche, retirer cravate, bagues, montres ou autres bijoux et retrousser les manches jusqu'aux coudes.
Enlever tout vêtement flottant et nouer les cheveux longs.

Porter des chaussures de sécurité, surtout pas de tenue de loisirs ou de sandales.

Porter équipement de sécurité personnel pour travailler à la machine.
- des lunettes protectrices,
- une protection acoustique
- une masque anti poussier.

Ne porter **pas de gants**.

Lire attentivement dans ce mode d'emploi le chapitre „travailler sûrement".

Le temps de freinage de la machine ne doit pas dépasser 10 secondes.

Pour enlever des pièces coincées attendre que le moteur ne marche plus et la machine soit complétement en arrêt.

Placer la machine de sorte à laisser un espace suffisant pour la manoeuvre et le guidage des pièces à usiner.

Veiller à un éclairage suffisant.

Placer la machine sur un sol stable et plat.

S'assurer que le câble d'alimentation ne gêne pas le travail ni risque de faire trébucher l'opérateur.

Conserver le sol autour de la machine propre, sans déchets, huile ou graisse.

Prêter grande attention à votre travail et rester concentré.

Eviter toute position corporelle anormale.
Veiller à une position stable et garder un bon équilibre à tout moment.

Ne pas travailler sous l'influence de drogues, d'alcool ou de médicaments.

Eloigner toutes personnes incompétentes surtout des enfants de la machine.

Ne pas enlever les copeaux et les pièces usinées avant que la machine ne soit à l'arrêt.

Ne jamais laisser la machine en marche sans surveillance.
Arrêter la machine avant de quitter la zone de travail.

Ne pas mettre la machine à proximité de liquides ou de gaz inflammables.

Préserver la machine de l'humidité et ne jamais la mettre sous la pluie.

Utiliser un collecteur de poussières afin d'éviter une production de poussières trop élevée.
La poussière de bois est explosive et peut être nocive pour la santé.
Les poussières de certains bois exotiques et de bois durs, tel que le hêtre et le chêne sont classés comme étant cancérigènes.

Retirer les clous et autres corps étrangers de la pièce avant de débuter l'usinage.

Ne jamais utiliser la machine quand les dispositifs de protection ne sont pas montés – danger de blessures!

Toujours garder une distance suffisante à l'arbre.

Utiliser le guide de dégauchisseuse pour dégauchir une tranche étroite et bien mener la pièce.

Pour dégauchir une pièce fine ou étroite, utiliser un guide additionnel, pour que vos mains gardent une distance suffisante à l'arbre.

Couvrir la partie de l'arbre, qui n'est pas couverte par la pièce, avec la protection de lame.

Adapter la protection de lame précisément aux dimensions de la pièce.

Ne jamais mettre les mains en guidant la pièce au-dessous de la protection de lame!

Travailler que des pièces qui se laissent poser sur la table sans problème.

Pour une pièce de longueur inférieure à 200mm des moyens d'aide (p.ex. plaque coulisante) sont nécessaires.

Ne jamais utiliser une pièce que vous ne pouvez pas tenir correctement en gardant une distance de sécurité à l'arbre.

Ne ramener jamais une pièce sur l'arbre ouvert.

Se tenir aux spécifications concernant la dimension maximale ou minimale de la pièce à usiner.

Raboter toujours la pièce sur sa longueur totale, en passage continu.

Utiliser toujours des lames bien affilées.

Pour des pièces longues, utiliser des supports roulants devant et derrière la machine.

Tenir les surfaces des tables propre, surtout éliminer les résidus de résine.

Ne pas se mettre sur la machine.

Tous travaux de branchement et de réparation sur l'installation électrique doivent être exécutés uniquement par un électricien qualifié.

Remplacer immédiatement tout câble endommagé ou usé.

Faire tous les travaux de réglage ou de maintenance seulement après avoir débranché la machine du réseau.

3.3 Risques
Même en respectant les directives et les consignes de sécurité existent les risques suivants.

Contact avec l'arbre dans la zone coupe. Pour une protection efficace toujours adapter la protection des lames à la dimension de la pièce.

Danger d'éjection. La pièce s'accroche à l'arbre en rotation et est éjectée vers l'utilisateur.

Danger de pièces éjectées.

Risque de santé par poussières de bois, copeaux et bruit.
Porter équipement de sécurité personnel tel que lunettes, cache-visage pour travailler à la machine.
Utiliser un collecteur de poussières!

Danger par câble électrique endommagé, usé ou mal branché.

4. Spécifications 54A/60A

4.1 Indications techniques
54A:

Largeur de rabotage	max 150 mm
Dim. de table dégau.	1700 x 200mm
Hauteur de table	920mm
Guide dégauchisseuse	950 x 120mm
Zone d'inclinaison	+45°/90°/-45°
Epaisseur de rabot	max. 8mm
Nombre de lames	3
Diamètre de l'arbre	63mm
Vitesse de l'arbre n_o	6000 T/min
Nombre de coupe par minute	18000
Longueur de lame	154mm
Largeur de lame	16mm
Epaisseur de lame	2,5mm
Poids net	142 kg

Voltage	230V ~1/N/PE 50Hz
Puissance	0,75 kW (1CV) S1
Courant électrique	6 A
Raccordement	(H07RN-F)3x1,5mm²
Fusible du secteur électr.	16A

60A:

Largeur de rabotage	max 200 mm
Dim. de table dégau.	1820 x 230mm
Hauteur de table	920mm
Guide dégauchisseuse	950 x 120mm
Zone d'inclinaison	+45°/90°/-45°
Epaisseur de rabot	max. 8mm
Nombre de lames	3
Diamètre de l'arbre	78mm
Vitesse de l'arbre n_o	6000 T/min
Nombre de coupe par minute	18000
Longueur de lame	205mm
Largeur de lame	18mm
Epaisseur de lame	3mm
Poids net	160 kg

Voltage	230V ~1/N/PE 50Hz
Puissance	1,1 kW (1,5CV) S1
Courant électrique	8 A
Raccordement	(H07RN-F)3x1,5mm²
Fusible du secteur électr.	16A

Voltage	400V ~3/PE 50Hz
Puissance	1,5 kW (2CV) S1
Courant électrique	4 A
Raccordement	(H07RN-F)4x1,5mm²
Fusible du secteur électr.	16A

4.2 Emission de bruit
Indications selon EN 859
(incertitude de mesure 4 dB)
Pièce sapin:
l=100mm, L=1000mm, humidité 8,5%

Puissance sonore
(selon EN ISO 3746):

Marche à vide	LwA	90,0 dB(A)
Usinage	LwA	97,5 dB(A)

Niveau de pression sonore
(selon EN ISO 11202):

Marche à vide	LpA	82,9 dB(A)
Usinage	LpA	89,7 dB(A)

Les indications données sont des niveaux de bruit et ne sont pas forcément les niveaux pour un travail sûr.
Bien qu'il existe un rapport entre les niveaux d'émission et la nuisance nous ne pouvons pas savoir si des précautions supplémentaires sont nécessaire.

Le risque de nuisance à votre zone de travail dépend de différents points comme la durée du travail, la place et l'entourage, le bruit et le nombre des autres machines. De plus le niveau toléré peut varier dans les différents pays.

Cette information est tout de même importante, ainsi l'utilisateur peut estimer les dangers et les risques possibles.

4.3 Emission de poussière
L'émission de poussière de la dégauchisseuse a été évaluée.

A une vitesse d'air de 20 m/s à la buse d'aspiration d'un diamètre 100mm:

Pression diminuée	600 Pa
Volume	565 m³/h

Ainsi une paramètre de concentration de 2 mg/m³ est assuré.

4.4 Contenu de la livraison
Dégauchisseuse
Guide de dégauchisseuse
Protection courroie
Courroie
Protecteur lame
Buse d'aspiration 100mm
Châssis
Instruction pour le réglage des lames
Accessoires pour le montage
Mode d'emploi
Liste pièces de rechange

5. Transport et mise en exploitation

5.1.Transport
Pour le transport utiliser un chariot élévateur.
Transporter la machine de manière qu'elle ne puisse pas tomber.
Effectuer le montage de la machine dans un local fermé ou un atelier respectant les conditions de menuiserie.

Placer la machine sur une surface stable et plane. La machine peut aussi être fixée à la surface.

Pour des raisons techniques de l'emballage la machine n'est pas complètement montée à la livraison.

5.2 Montage
Déballer la machine. Avertir JET immédiatement si vous constatez des pièces endommagées par le transport et ne monter pas la machine.

Enlever la protection antirouille avec un dissolvant.

Monter la dégauchisseuse sur le châssis et fixer avec 3 boulons filetés (A, Fig 1) et 3 rondelles (B, Fig 1).

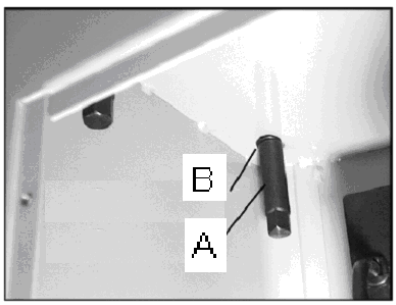

Fig 1

Poser la courroie.
Tendre la courroie en déplacent le montage du moteur.

Fixer le recouvrement de la courroie (A, Fig 2).

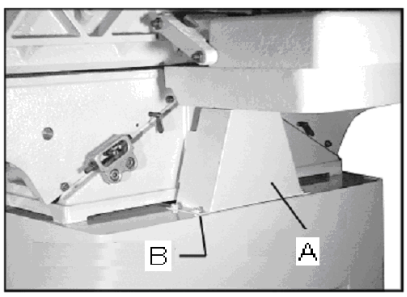

Fig 2

Monter le guide de dégauchisseuse. Installer avant le boulon (A, Fig3) dans le support et huiler légèrement les surfaces de contact.

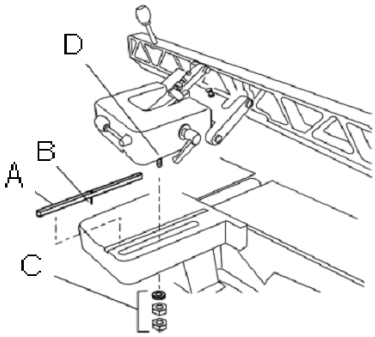

Fig 3

Monter le plateau et bloquer par contre-écrou les 2 écroux hex (C, Fig3) à une hauteur ou l'excentrique bloque bien.

Fixer la buse d'aspiration avec 4 vis filetées et 4 rondelles (A, Fig 4).

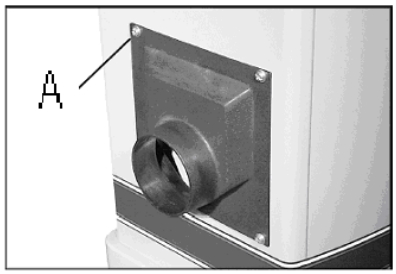

Fig 4

Installer le protecteur lame (B, Fig 5) avec 2 vis à six pans creux (A, Fig 5). Le passage en-dessous de la barre protecteur peut mesurer au maximum 75mm.

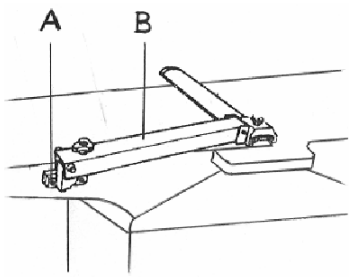

Fig 5

5.3 Raccordement au réseau électr.
Le raccordement ainsi que les rallonges utilisées doivent correspondre aux instructions. Le voltage et la fréquence doivent être conforme aux données inscrites sur la machine.

Le fusible de secteur électrique doit avoir 16A.

Utiliser pour le raccordement des câbles H07RN-F.

Tous travaux de branchement et de réparation sur l'installation électrique doivent être exécutés uniquement par un électricien qualifié.

5.4 Racc. collecteur de poussières
Avant la mise en exploitation connecter la machine à un collecteur de poussières de manière que le collecteur se mette en marche automatiquement avec votre dégauchisseuse.

Vitesse minimale de l'aspiration à la buse 20 m/s.
Utiliser que des tuyaux d'aspiration de la qualité „difficile inflammable" et intégrer les tuyaux dans la mise à la terre de la machine.

5.5 Mise en exploitation
Mettre la machine en route avec le bouton vert. Arrêter la machine avec le bouton rouge.

6. Fonctionnement de la machine

Position de travail:
Debout devant la machine en direction de la coupe (Fig 6).

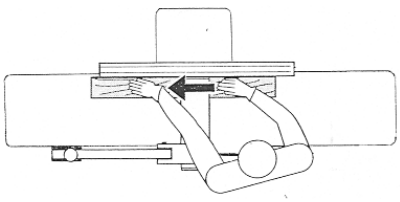

Fig 6

Manoeuvrer les pièces:
Mener la pièce tout droit au-dessus de la table. Garder vos doigts fermés et mener la pièce du plat de la main.

Ne jamais mettre les mains en-dessous de la protection de lame!

Toujours garder une distance suffisante à l'arbre.

Ne ramener jamais une pièce sur l'arbre ouvert.

Raboter toujours la pièce sur sa longueur totale, en passage continu.

Rabotage de parement et de pièces de hauteur jusqu'à 75mm:
Poser la pièce au guide.
Ajuster la hauteur du protecteur lame à la pièce. En menant la pièce, les mains glissent au-dessus du protecteur lame (Fig 7).

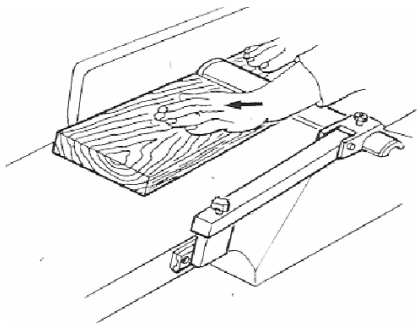

Fig 7

Rabotage d'une tranche et de pièces de hauteur au-dessus de 75mm:
Poser la pièce au guide.
Mettre le protecteur lame contre le côté de la pièce (Fig 8).

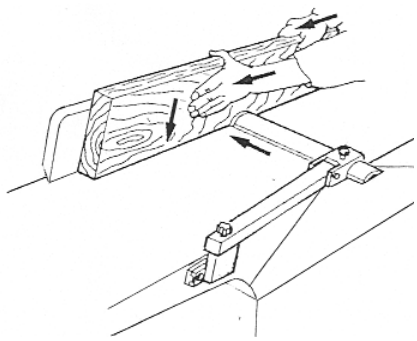

Fig 8

Ajuster l'épaisseur de rabotage avec le levier de réglage (D, Fig 9).
Balancer le levier = Réglage rapide
Tourner le levier = Réglage de précision

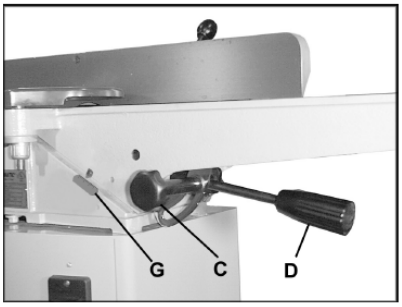

Fig 9

Pour des pièces longues utiliser des supports roulants ou une rallonge de table.

Conseils:
Travailler qu'avec des lames bien affilées!

Retirer les clous et autres corps étrangers de la pièce avant de débuter l'usinage.

Le bout plus épais de la pièce passe d'abord dans la machine, le côté creux vers le bas.

Si possible toujours dégauchir la pièce le long du fibrage.

La qualité de surface devient meilleure si vous faites plusieurs passages en rabotant moins de matériel.

Arrêter la machine si vous ne continuez pas le travail. Couvrir l'arbre avec le protecteur lame.

Ne pas usiner une pièce de longueur inférieure à 200mm.

Pour l'utilisation conforme de la machine voir aussi l'annexe A "travailler sûrement" (dernière page de ce mode d'emploi)

A.1.: Dégauchir, épaisseur de pièce moins de 75mm

A.2.: Rabotage d'une tranche

A 3.: Rabotage d'une latte

A 4.: Dégauchir des pièces courtes avec l'aide d'un poussoir.

7. Changement des lames

Pour le changement des lames déconnecter la machine du réseau.

Attention: Des lames sont coupantes. Toujours porter des gants pour le changement des lames.

Pousser le protecteur lame devant et le guide vers l'arrière.

Visser à fond les 4 vis à tête carrée de la barre à contrepression des lames (porter des gants!)
Enlever d'abord les lames, ensuite la barre à contrepression de l'arbre.

Nettoyer la surface de l'arbre et de la barre à contrepression avec un solvant pour résine (n'utiliser pas de produit qui peut attaquer des pièces en métal léger).

Utiliser que des lames qui correspondent à EN 847-1 et aux indications techniques.

Des lames impropres, mal montées, endommagées ou usées peuvent décaler respectivement augmenter le danger de contrecoup.

Toujours changer toutes les lames ensemble en même temps.

Les barres à contrepression des lames sont équilibrer et peuvent être utiliser à volonté.

Réaffûter que des lames avec la mention „HSS" ou „HS"!
Toujours réaffûter les deux lames dans la même proportion pour éviter un endommagement du palier par un déséquilibre.

Réaffûter les lames seulement jusqu'à une largeur de 12 mm.

Utiliser des pièces de rechange originales de JET.

Poser la barre à contrepression dans la fente de guidage de l'arbre.
Dévisser les vis à tête carrée de manière que vous pourrez tout juste encore glisser les lames dedant.
Insérer la lame et ajuster avec la barre à contrepression de manière à ce que les deux ne dépassent pas l'arbre sur les côtés.

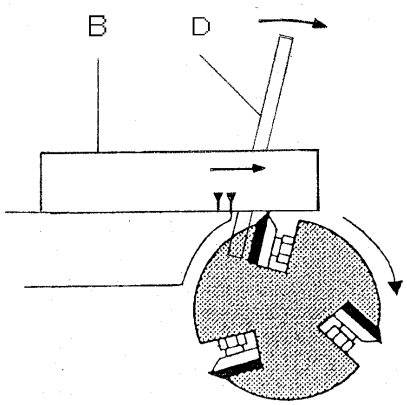

Fig 10

Pour ajuster des lames poser le module de réglage (B, Fig 10) sur la table de sortie.
En tournant l'arbre, le module de réglage doit être emporté jusqu'à la deuxième flèche.
Se servir de la broche livrée (D, Fig 10) pour tourner l'arbre.

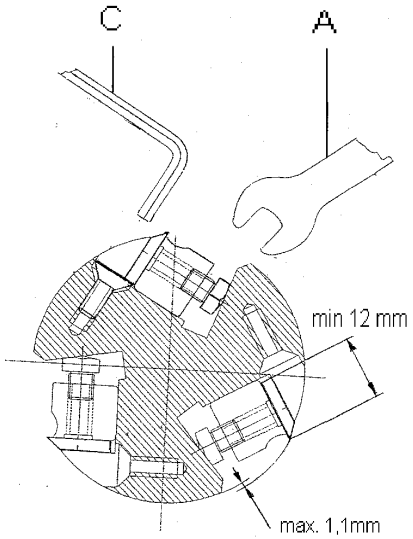

Fig 11

Le réglage précis des lames se fait avec les vis de réglage (C, Fig 11).

Commencer par les deux vis à tête carrée extérieures pour serrer la lame. Ne pas rallonger l'outil de serrage (A, Fig 11), ne pas donner de coups sur l'outil.

Repositionner le guide et le protecteur lame.

8. Entretien et inspection

Attention
Faire tous les travaux de maintenance, réglage ou nettoyage après avoir débranché la machine du réseau!

Nettoyer la machine régulièrement.

Vérifier chaque jour le fonctionnement impeccable du collecteur de poussières.

Remplacer immédiatement une lame endommagée ou usée.

9. Détecteur de pannes

Faire tous les travaux de maintenance, réglage ou nettoyage après avoir débranché la machine du réseau!

Réinstaller les dispositifs de protection immédiatement.

Tous travaux de branchement et de réparation sur l'installation électrique doivent être exécutés uniquement par un électricien qualifié.

Moteur ne se met pas en route
*Pas de courant-
Vérifier le voltage.
*Défaut au moteur, bouton ou câble-
Contacter un électricien qualifié.

Vibration violente de la machine
*La machine n'est pas sur un sol plat-
Repositionner la machine.
*Les lames sont différentes-
Largeur des lames doit être identique.
*Lame endommagée-
Remplacer la série de lames.

Surface travaillée pas nette
*****Lame usée-
Remplacer par des lames coupantes.
*Trop de copeaux sur la lame-
Enlever les copeaux.
*Epaisseur de rabot trop grande-
Dégauchir en plusieurs passages.
*Travaillé contre le fibrage-
Usiner la pièce dans l'autre sens.
*Pièce nonhomogène.
*Pièce trop humide.

Echelon de dégauchissage
*****Avancement de la pièce insuffisant-
Utiliser un support roulant.
*Lames usées-
Remplacer par des lames coupantes.
*Lames débordent-
Soulever la table de sortie.

Réglage de la table pénible
*Graissage insuffisant-
Graisser la broche et le guidage.

Puissance faible de la dégauchisseuse
*Courroie du moteur glisse-
Resserrer ou remplacer la courroie.
*Trop de résidus de résine sur la surface de table-
Nettoyer la table.

10. Protection de l'environnement

Protégez l'environnement !

Votre appareil comprend plusieurs matières premières différentes et recyclables. Pour éliminer l'appareil usagé, veuillez l'apporter dans un centre spécialisé de recyclage des appareils électriques.

11. Accessoires

Article 10000242
Série de 3 lames HSS 150mm

Article 19999241
Série de 3 lames HSS 200mm

Article 6285917
Chargeur

Article 709207
Servante pliable à rouleaux

12. Travailler sûrement

Voir annexe A (dernière page de ce mode d'emploi)