PROMAC®

313

TECHNISCHE DATEN
DONNEES TECHNIQUES

Index

Seite / Page 1	Index
Seite / Page 2	Technische Daten / Caractéristiques techniques
Seite / Page 3	Elektrische Anlage / Schéma électrique
Seite / Page 4	Ersatzteilliste und Zeichnung / Vue éclatée et liste

Hinweis
Verwenden Sie nur ORIGINAL-PROMAC Ersatzteile um eine einwandfreie Reparatur und Funktion der Maschine zu gewährleisten.

Ersatzteile können bei jedem PROMAC-Fachhändler bezogen werden. Bei Bestellungen sind unbedingt der genaue Maschinentyp und die Ersatzteilnummer anzugeben.

Remarque
N'utilisez que des pièces d'origine PROMAC pour avoir une machine en parfait état de fonctionnement.
Vous pouvez acheter les pièces détachées chez les revendeurs PROMAC. Lors de la commande de pièces de rechange indiquez toujours le type de la machine et le numéro l'article désiré.

Händlernachweis
Renseignement sur les revendeurs:

Schweiz / Suisse
Walter Meier (TOOL) AG
8117 Fällanden
Tel. 044/806 59 59
Fax. 044/806 59 69
e-mail tool@waltermeier.ch
www.promac.ch
Frankreich / France
TOOL FRANCE, 91029 Evry Cedex
Tel. 01 691 137 37
Fax. 01 608 632 39

EX-782 05.2011

PROMAC® 313

Technische Daten / Caractéristiques techniques

Modell / *Modèle* 313

Motor Volt / *Moteur volts* 230
Drehzahlen m/mim / *Vitesse meule tpm* 5100
Masse (max) h/l/b / *Encombrement mm*..... 300 x 185 x 150
Gewicht / *Poids kg* 11.00

Ausrüstung: Spannzangenset ER20, Anleitung deutsch/französich

Livrée avec: Jeu mandrin ER20, manuel en français et allemand

Wartungshinweise:

1. Vor Reparatur- oder Wartungsarbeiten muss die Maschine vom Stromnetz getrennt werden.
2. Reparaturarbeiten an der elektrischen Anlage dürfen nur von einer Fachperson ausgeführt werden.
3. Schadhafte Teile, insbesondere Schutzvorrichtungen, sind vor dem weiteren Betrieb einwandfrei zu reparieren oder auszutauschen.

Service d'entretien:

1. Assurez-vous que la machine soit débranchée de la source d'alimentation lors du commencement du service.
2. Le travail au système électrique doit être fait par un électricien.
3. Changez les pièces défectueuses avant de reprendre le travail.

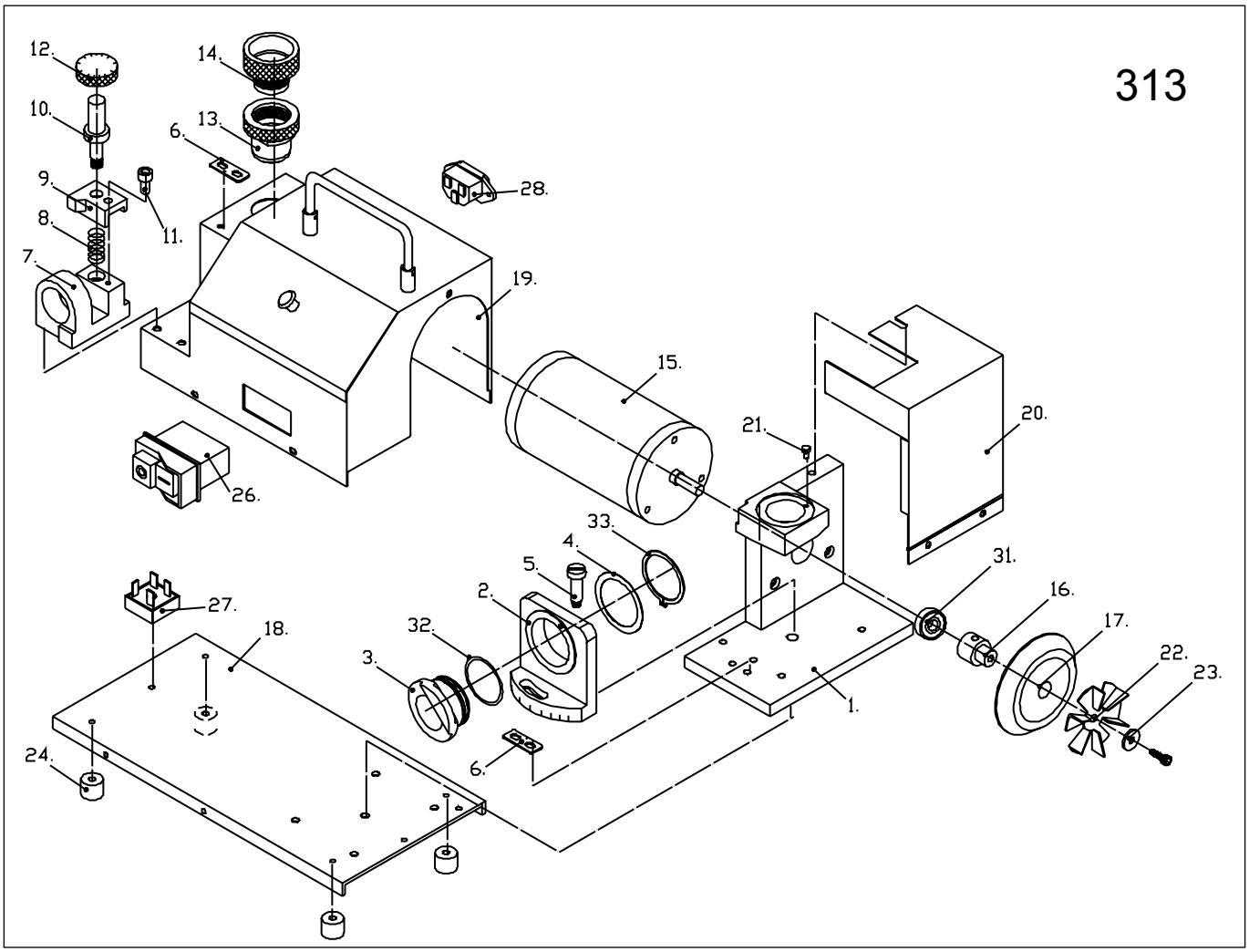

1	PM-313001	Flansch / Flasque
2	PM-313002	Winkelflansch / Flasque d'angle
3	PM-313003	Spannzangenhalter / Porte d'outile
4	PM-313004	Einstellscheibe / Rondelle
5	PM-313005	Schraube / Vis
6	PM-313006	Einstellplatte / Plate justable
7	PM-313007	Einstellbock / Support d'adjustement
8	PM-313008	Feder / Ressort
9	PM-313009	Einstellplatte / Plate justable
10	PM-313010	Einstellbolzen / Boulon justable
11	PM-313011	Bolzen / Boulon
12	PM-313012	Drehgriff / Bouton
13 +	PM-313013	Spannzangenhalter /
14		Porte mandrin
14		siehe / voir pos. 13
15	PM-313015	Motor / Moteur

16	PM-313016	Büchse / Palier
17	2224	Schleifscheibe / Meule d'affûtage
18	PM-313018	Fussplatte / Plate
19	PM-313019	Abdeckung / Couvercle
20	PM-313020	Schleifschutz / Protection meule
21	PM-313021	Schraube / Vis
22	PM-313022	Lüfter / Ventilateur
23	PM-313023	Scheibe / Rondelle
24	PM-313024	Fuss / Pied
26	PM-313026	Schalter / Interrupteur
27	PM-313027	Gleichrichter / Redresseur
28	PM-313028	Netzkabelsteckdose / Prise de branchement
31	855284	Kugellager / Roulement 608
32	PM-313032	O-Ring / O-Ring
33	PM-313033	Seegerring / Circlip S38
	PM-313099	Spannzangensatz / Jeu mandrin ER20